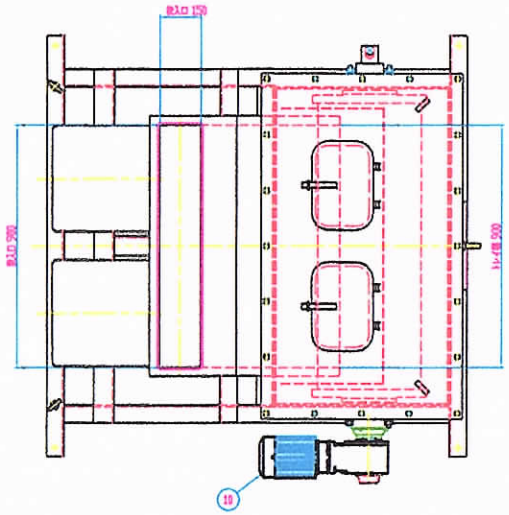

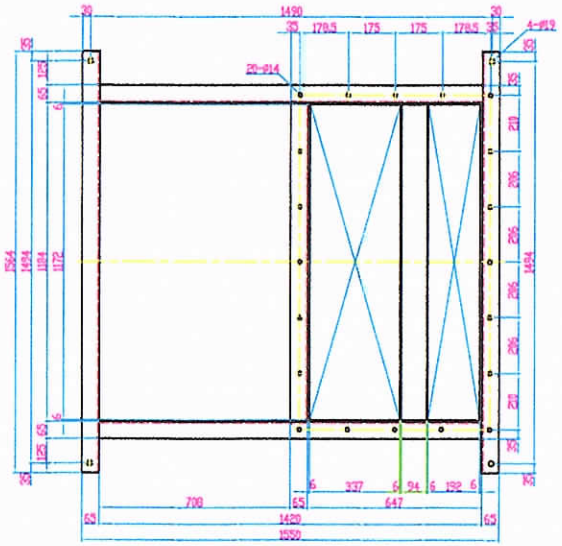

A矢視

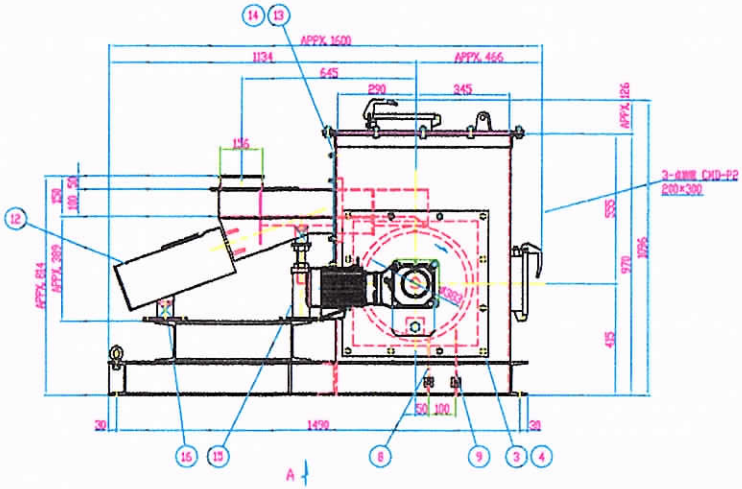

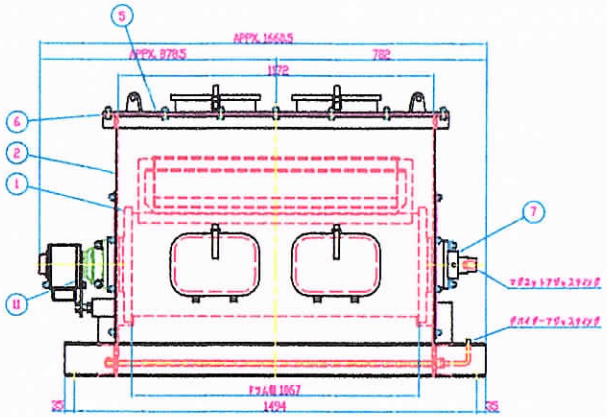

		H-CC φ15"×42"V ドラムセパレータ			
1	形式	湿式高磁界ドラムセパレータ, モデルH-CC φ15"×42"V			
2	磁界部品	強力なネオジュームフェライトマグネット			
3	給鉄フィーダー	モデル5B3×鉄芯型 AC230V,50Hz,1φ 駆動出力 1.1kW			
		コントローラー モデルH-200:入力 AC200V,50Hz,1φ 1φ			
		出力:AC 0~240V, 最大電流 10A			
4	重量	APPX. 1150kg			
5	仕上	本体:日塗工 R35-523暗黒, 内部 鏡仕上研磨			
		搬入品 メーター類除き			
6	回転数	363rpm(電源 50Hz時)			

4	16	ベースマウンティング		SS400	
2	15	ベースマウンティング		SS400	
2	14	バックボー		SUS304	t6
1	13	フレキシブルダクト		STケラコーン	t2
2	12	給鉄フィーダー	JGN-0911427	FC200/SUS304	5B3
1	11	クランプユニット		FC200	C-UCF212 IN 鉄芯型
1	10	ギャモーター	RNYXD-1425-40 200V/50Hz,φ3,0.75kW,4P 1/40 鉄芯		
1	9	ディバイダー2	JGN-0312109	SUS304	t3
1	8	ディバイダー1	JGN-0312109	SUS304	t3
1	7	クランプブロック	JGN-0522474	SS400	
1	6	ガスケット	JGN-0312114	VM6500	t2
1	5	フッターカバー	JGN-0312113	SS400	t9
2	4	ガスケット	JGN-0503998	VM6500	t2
2	3	ドラムホールドカバー	JGN-0503993	SS400	t4.5
1	2	ハウジング		SS400	t6
1	1	ドラム	JGN-0911408		CC φ15"×42"V
1		H-CC φ15"×42"V			

ITEM NO.	DESCRIPTION OF PART	DWG. NO. PART NO	REV. NO	SPECIFICATION MATERIAL	DESCRIPTION

NEZ MAGNETICS JAPAN
WORLD AUTHORITY IN MAGNETIC EQUIPMENT AND SERVICES

TITLE H-CC φ15"×42"V ドラムセパレータ
FOR [redacted]
DR. BY TAN DATE 23/10/09 CHK'D DATE APPR. DATE
SCALE 1/20
ORDER # 28079
E. R. #
NEXT ASSY#
TOLERANCE
FRACTIONAL
DECIMAL
UNLESS OTHERWISE NOTED
DRAWING NUMBER 14R-0911399
REVISION